Serie 2, Forno da incasso, 60 x 60 cm, Acciaio
HBF011BR0

Cottura HotAir 3D: risultati perfetti di cottura grazie alla distribuzione omogenea del aria al interno della cavità, che consente di cucinare fino a 3 livelli allo stesso tempo.

- **Aria Calda 3D**: distribuisce uniformemente il calore fino a tre i livelli per risultati sempre perfetti.
- **Aria Calda Delicata**: risparmia energia mentre cucini.

Accessori integrati

1 x Griglia combinata, 1 x Leccarda universale smaltata

Accessori opzionali

HEZ327000	Pietra per pane e pizza
HEZ431002	Accessorio forno
HEZ915003	Pirofila in vetro con coperchio 5,4 l.

Dati tecnici

Design: ..... Da incasso
Sistema di pulizia: ..... No
Dimensioni del vano per l'installazione (AxLxP): 575-597 x 560-568 x 550 mm
Dimensioni (AxLxP): ..... 595x594x548 mm
Dimensioni del prodotto imballato (AxLxP): ..... 670x665x685 mm
Materiale del pannello di controllo: ..... acciaio inox
Materiale porta: ..... vetro
Peso netto: ..... 31.3 kg
Volume utile: ..... 66 l
Tipo di cottura: ..... Aria calda delicata, aria calda, Riscaldamento statico, grill ventilato, Grill a superficie grande var.
Lunghezza del cavo di alimentazione elettrica: ..... 120 cm
Codice EAN: 4242005046911
Numero di vani - (2010/30/CE): 1
Classe di efficienza energetica[1]: ..... A
Energy consumption per cycle conventional (2010/30/EC): ..... 0.98 kWh/cycle
Energy consumption per cycle forced air convection (2010/30/EC): ..... 0.79 kWh/cycle
Indice di efficienza energetica (2010/30/CE): ..... 95.2 %
Potenza: ..... 3300 W
Corrente: ..... 16 A
Tensione: ..... 220-240 V
Frequenza: ..... 50; 60 Hz
Tipo di spina: ..... Schuko
Accessori inclusi: ..... 1 x Griglia combinata, 1 x Leccarda universale smaltata

4 242005 046911

[1] In una scala di classi di efficienza energetica da A+++ a D

Serie 2, Forno da incasso, 60 x 60 cm, Acciaio
HBF011BR0

Cottura HotAir 3D: risultati perfetti di cottura grazie alla distribuzione omogenea del aria al interno della cavità, che consente di cucinare fino a 3 livelli allo stesso tempo.

- Forno da incasso elettrico acciaio
- HBF011BR0

Caratteristiche principali

- 5 funzioni di cottura: MultiCottura HotAir 3D, Riscaldamento superiore e inferiore, Grill ventilato, Aria calda delicata, Grill a superficie grande variabile
- Regolazione della temperatura da 50 °C a 270 °C
- Volume cavità: 66 l

Griglie / Guide

- Numero di livelli: 5 pezzo

Altre caratteristiche

- Settaggio temperatura tramite manopola

Pulizia

- Interno porta a tutto vetro

Sistema di controllo

- Timer contaminuti meccanico (solo segnale acustico)
- Maniglia ergonomica
- Riscaldamento rapido
- Illuminazione interna alogena
- Forno con ampia cavità e supporto teglie
- Ventola tangenziale di raffreddamento

Accessori

- Accessori: 1 leccarda universale profonda smaltata, 1 griglia combinata

Etichetta energetica

- Classe di efficienza energetica (acc. EU Nr. 65/2014): A(in una scala di classi di efficienza energetica da A+++ a D)
- Consumo energetico per ciclo durante funzionamento convenzionale: 0.98 kWh
- Consumo energetico per ciclo durante funzionamento ventilato: 0.79 kWh
- Numero di cavità: 1
- Tipo di alimentazione: elettrica
- Volume della cavità: 66 l

Informazioni tecniche

- Lungh. cavo alimentazione: 120 cm
- Tensione: 220 - 240 V
- Assorbimento massimo elettrico: 3.3 kW

Dimensioni

- Dimensioni apparecchio (AxLxP): 595 mm x 594 mm x 548 mm
- Dimensioni nicchia (AxLxP): 560 mm - 568 mm x 575 mm - 597 mm x 550 mm
- Si prega di fare riferimento alle quote d'installazione mostrate nel disegno tecnico.

Serie 2, Forno da incasso, 60 x 60 cm, Acciaio
HBF011BR0

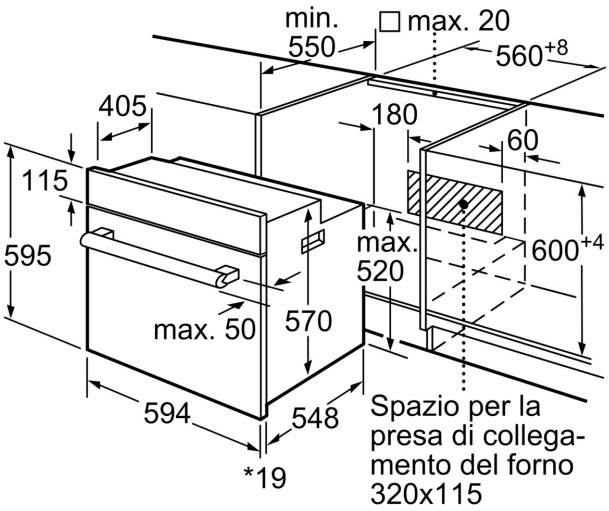

* 20 mm per parte frontale in metallo

Dimensioni in mm

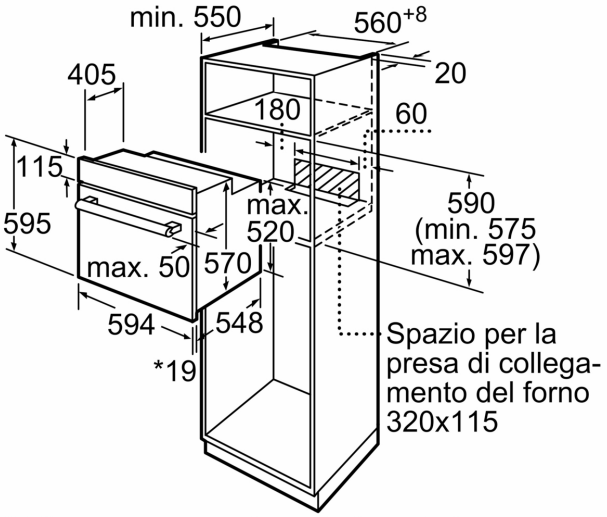

* 20 mm per parte frontale in metallo

Dimensioni in mm

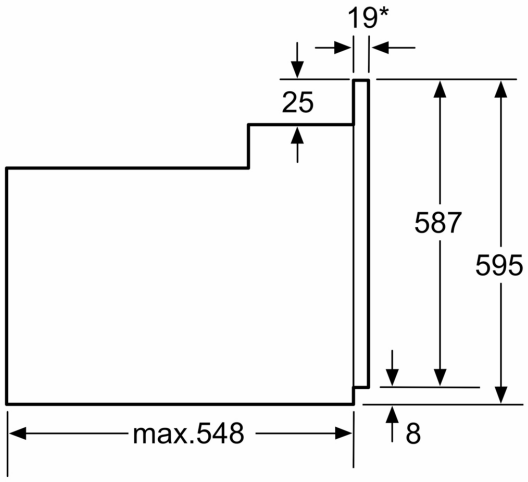

* Con parte frontale in metallo 20mm

Dimensioni in mm