RBF 43345 FI Frigorifero combinato da incasso Total No Frost con Secret zone

Inverter motore | Easy 90 | LED

DESCRIZIONE	Frigorifero combinato da incasso Total No Frost con Secret zone
COLORI	
RIFERIMENTO	REF. 113570026 EAN. 8434778033564

RBF 43345 FI

CARATTERISTICHE

Frigorifero combinato da incasso
Sbrinamento manuale
Zona segreta
Motore inverter
Display di controllo interno
Termostato elettronico regolabile
Facile apertura della porta a 90º
1 cassetto FreshBox
1 FlipBox
2 cassetti freezer con finitura metallica
4 ripiani in vetro di sicurezza con finitura metallica
Installazione scorrevole
Porte reversibili
Funzione di congelamento rapido e raffreddamento rapido
Piedini regolabili anteriori e posteriori
Illuminazione a LED
Classe climatica: SN/N/ST/T
Capacità netta totale: 271 litri
Vassoio per cubetti di ghiaccio incluso

RBF 43345 FI

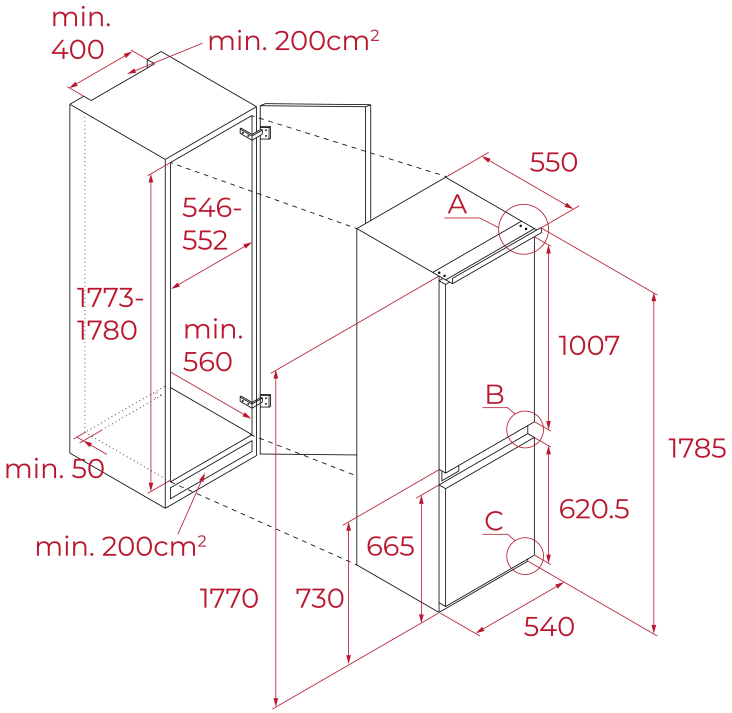

DIMENSIONS

Altezza del prodotto (mm): 1785
Larghezza del prodotto (mm): 540
Profondità del prodotto (mm): 550
Lunghezza del prodotto (mm):
Peso netto (kg): 55

SPECIFICHE TECNICHE

MISURE DI RACCORDO

Nicchia da incasso (cm): 564*560*1773

SCHEDA PRODOTTO

Sistema di raffreddamento: Defrost
Capacità del vano frigorifero (litri): 192
Capacità del vano congelatore (litri): 79
Classificazione congelatore: 4
Capacità di congelamento: 3.6
Consumo annuo (kWh/anno): 226
Tempo di aumento della temperatura (h): 10
Classe climatica: SN/N/ST/T
Livello di rumorosità (dB): 38(C)
Certificati: CB; CE; TUV; VDE

ALIMENTAZIONE ELETTRICA

Frequenza (Hz): 50Hz
Potenza (V): 220V-240V~
Consumo energetico (kw/giorno): 0.619
Tipo di spina: VDE
Lunghezza cavo di collegamento (cm): 1800
Consumo luce interna (W): 3

CARATTERISTICHE PARTICOLARI	**Tipo di installazione:** Incasso **Controllo elettronico:** SÌ **Termostato elettronico regolabile:** SÌ **Display interno:** SÌ **Trattamento antibatterico:** NO **Pulsante di impostazione del raffreddamento:** SÌ **Congelamento rapido:** SÌ **Funzione di raffreddamento rapido:** SÌ **Luce interna:** SÌ **Porte reversibili:** SÌ
SPIE DI CONTROLLO	**Luce di funzionamento del frigorifero:** SÌ **Indicatore di congelamento rapido:** SÌ
ATTREZZATURA	**Vassoio per cubetti di ghiaccio:** 1 **Piedini regolabili posteriori:** SÌ **Piedini regolabili anteriori:** SÌ **Numero di ripiani:** 4 **Ripiani regolabili nel frigorifero:** SÌ **Cassetti per verdure:** 1

RBF 43345 FI
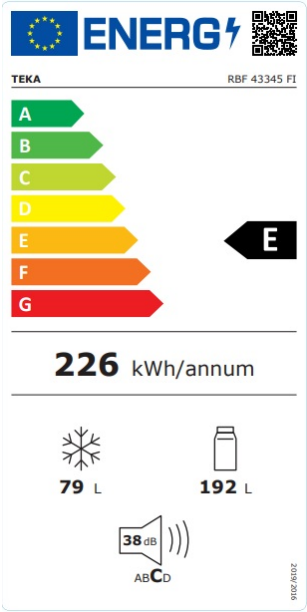
ETICHETTA ENERGETICA