Serie 4, Lavatrice a carica frontale, 8 kg, max 1400 giri/min
WAN28218IT

A A↑G

Lavatrice con Iron Assist, che riduce le pieghe e facilita la stiratura, e con il silenzioso motore SilentPowerDrive.

- **Iron Assist**: riduce le pieghe fino al 50%. [3]
- **Lava con la migliore classe di efficienza energetica A.**
- **Risparmia fino al 50% di acqua nei cicli di lavaggio con carichi ridotti.**
- **Speed Perfect**: riduce il tempo di lavaggio fino al 65% con risultati perfetti. [4]
- **Funzione Aggiungi bucato**: hai dimenticato un indumento? Aggiungilo facilmente al lavaggio.

Dati tecnici

Classe di efficienza energetica[1]: ....A
Consumo energetico ponderato in kWh per 100 cicli di lavaggio del programma eco 40-60: ....46 100 kWh per ciclo
Capacità di carico: ....8.0 kg
Consumo di acqua del programma eco in litri per ciclo[2]: ....47 l
Durata del programma eco 40-60 in ore e minuti a capacità nominale: .... 3:33 h
Classe di efficienza di asciugatura con centrifuga del programma eco 40-60: .... B
Classe di emissioni di rumore aereo: .... A
Emissioni di rumore aereo: ....72 dB(A) re 1pW
Design: ....A libera installazione
Dimensioni del prodotto: .... 845x598x590 mm
Peso netto: ....66.0 kg
Potenza: ....2300 W
Corrente: .... 10 A
Tensione: ....220-240 V
Frequenza: .... 50 Hz
Lunghezza del cavo di alimentazione elettrica: ....160 cm
Posizione cerniera: .... Sinistro
Ruote: .... no
Codice EAN: 4242005532636
Tipo di installazione: ....Da libera installazione

4 242005 532636

Accessori opzionali

WMZPW50W	Piedistallo con cassetto
WMZ2381	Prolunga tubo carico acqua fredda

[1] In una scala di classi di efficienza energetica da A a G
[2] Nel programma Eco 40-60
[3] Test Nr. E-0323-PT-22 condotto dal Deutschen Institute für Textil- und Faserforschung Denkendorf (DITF) il 12/07/22, relativo alla riduzione delle pieghe sugli indumenti di cotone (magliette e camicie) col programma Iron Assist, in conformità a DIN EN ISO 15487, a confronto con indumenti non trattati con Iron Assist.
[4] Confronto tra la durata del programma Sintetici 40°C e la durata del programma Sintetici 40°C con l'opzione Speed Perfect attiva.

Serie 4, Lavatrice a carica frontale, 8 kg, max 1400 giri/min
WAN28218IT

Lavatrice con Iron Assist, che riduce le pieghe e facilita la stiratura, e con il silenzioso motore SilentPowerDrive.

Caratteristiche principali

- SilentPowerDrive: motore silenzioso e affidabile nel tempo.
- 10 anni di assistenza sul motore SilentPowerDrive.
- ActiveWater Plus: utilizzo efficiente dell'acqua, anche con carichi ridotti, grazie al preciso sistema di riconoscimento automatico del carico.
- Iron Assist: programma con vapore che riduce le pieghe dei capi asciutti e facilita la stiratura.
- SpeedPerfect: Pulito perfetto con un tempo di lavaggio ridotto fino al 65%. ***
- Design Antivibrazioni: maggiore stabilità e silenziosità

Pannello di controllo

- Programmi standard del lavaggio: Cotone, Sintetici, Delicati/Seta, Lana/Lavaggio a mano
- Programmi speciali: Pulizia cestello (con avviso), Iron Assist, Camicie, Hygiene Plus, Jeans, Scarico acqua/centrifuga, Mix, Sports/Fitness, Risciacquo, Rapido 15/30 min
- Tasti TouchControl: Prelavaggio, Fine fra, Selezione temperatura, SpeedPerfect, Avvio/Aggiungi bucato, Extra acqua e risciacquo, Selezione centrifuga/Esclusione centrifuga finale
- Funzione Aggiungi bucato, per introdurre i capi a programma già avviato, semplicemente premendo un tasto.
- Display LED multifunzioni
- Segnale acustico a fine programma

Sicurezza

- Bilanciamento automatico del carico in centrifuga
- Riconoscimento presenza schiuma
- Sicurezza bambini
- Sistema antiallagamento Aqua Protection

Altre caratteristiche

- Dimensioni (A x L): 84.5 cm x 59.8 cm
- Profondità con oblò escluso: 59.0 cm
- Profondità con oblò incluso: 63.2 cm
- Installazione a colonna tramite kit di installazione compatibile con l'asciugatrice

Valori di consumo

- Classe di efficienza energetica[1]: A
- Energia[2] / Acqua[3]: 46 kWh / 47 litri
- Capacità di carico: 1 - 8 kg
- Durata del programma[4]: 3:33 h:min
- Classe di efficienza della centrifuga: B
- Velocità di centrifuga**: 0 - 1400 giri/min.
- Emissione di rumore aereo: 72 dB (A) re 1 pW
- Classe di emissione di rumore aereo: A

[1] In una scala di classi di efficienza energetica da A a G

[2] Consumo di energia in kWh per 100 cicli (nel programma Eco 40-60)

[3] Consumo ponderato di acqua in litri per ciclo (nel programma Eco 40-60)

[4] Durata del programma Eco 40-60

**La velocità massima di centrifuga viene automaticamente ridotta in caso di sbilanciamenti del carico.

***Confronto tra la durata del programma Sintetici 40°C e la durata del programma Sintetici 40°C con l'opzione Speed attiva.

Serie 4, Lavatrice a carica frontale, 8 kg, max 1400 giri/min
WAN28218IT

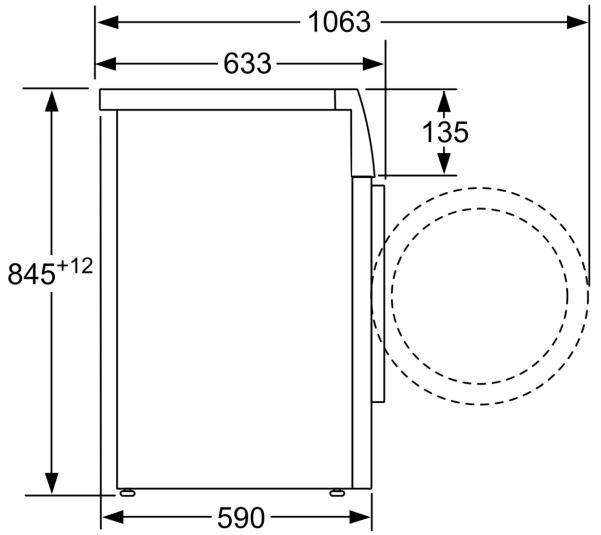

Dimensioni in mm